Generated by Foxit PDF Creator © Foxit Software
http://www.foxitsoftware.com For evaluation only.

Полуприцеп

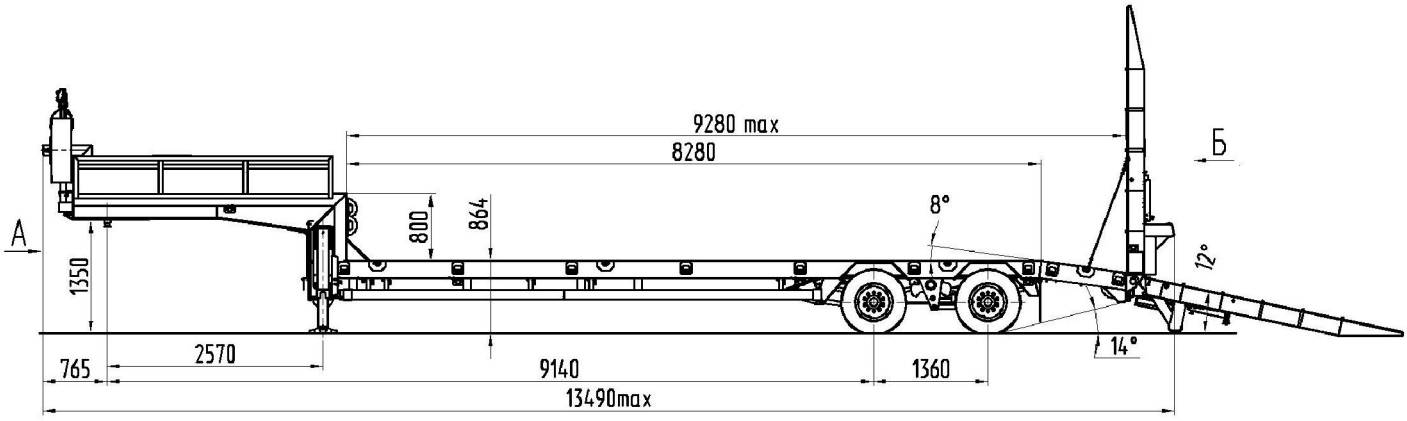

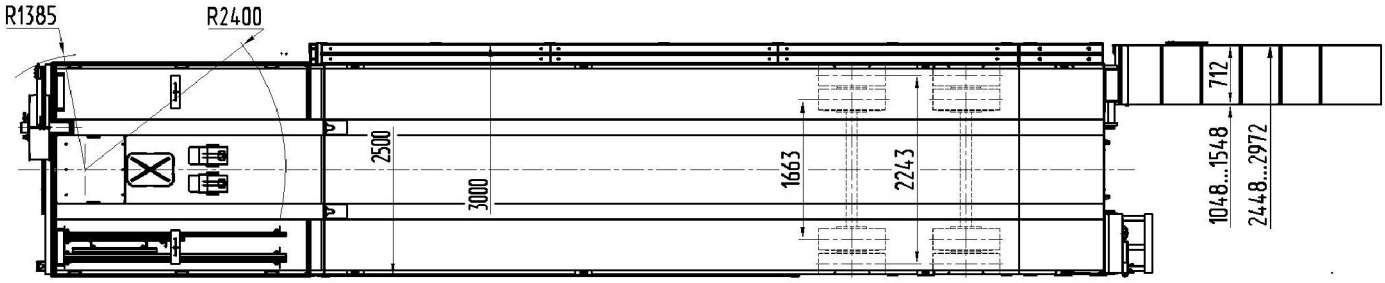

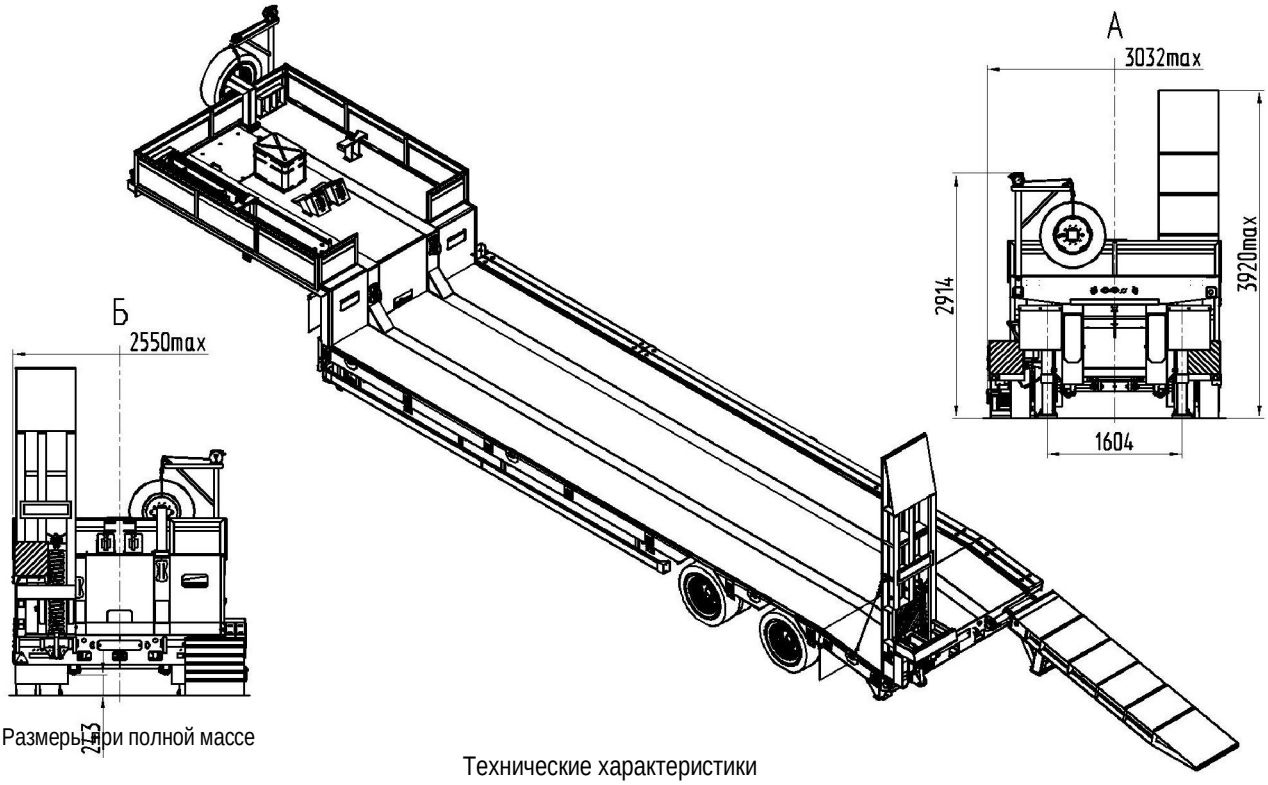

Размеры при полной массе

Технические характеристики

Снаряженная масса, кг	8800
Масса груза, кг	28200
Полная масса, кг	37000
Нагрузка на шины, кг	20000
Нагрузка на седельно-сцепное устройство, кг	17000
Ширина платформы, мм	2500
Ширина платформы с уширителями, мм	3000
Подвеска	Рессорная BPW
Шины / количество	235/75R17,5 / 8+1
Дорожный просвет, мм	243
Сцепной шкворень	2 дюйма JOST или GF (Германия)
Стандартное оснащение	пневмопривод тормозов (WABCO, Германия), опорное устройство JOST (Германия) подъемник запасного колеса полуприцепа, уширители, кронштейны для укладки балок уширителей на гусаке, противооткатные упоры (SUER, Германия), боковая защита, инструментальный ящик