Generated by Foxit PDF Creator © Foxit Software
http://www.foxitsoftware.com For evaluation only.

Полуприцеп-тяжеловоз

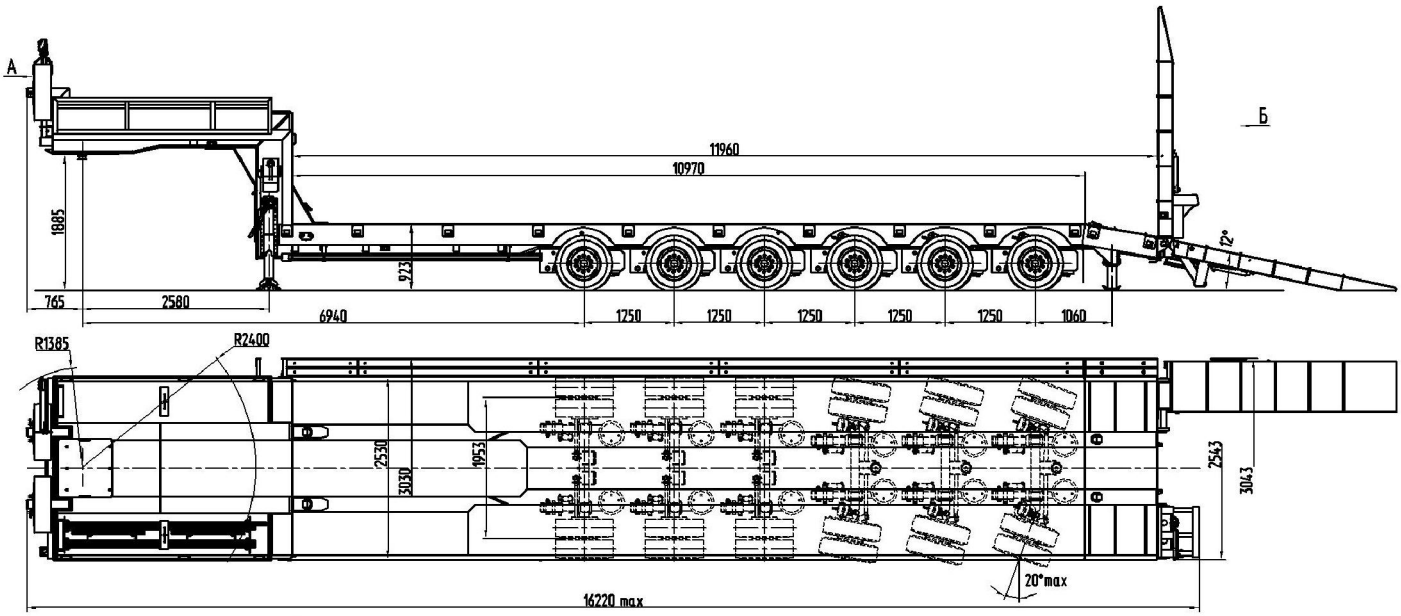

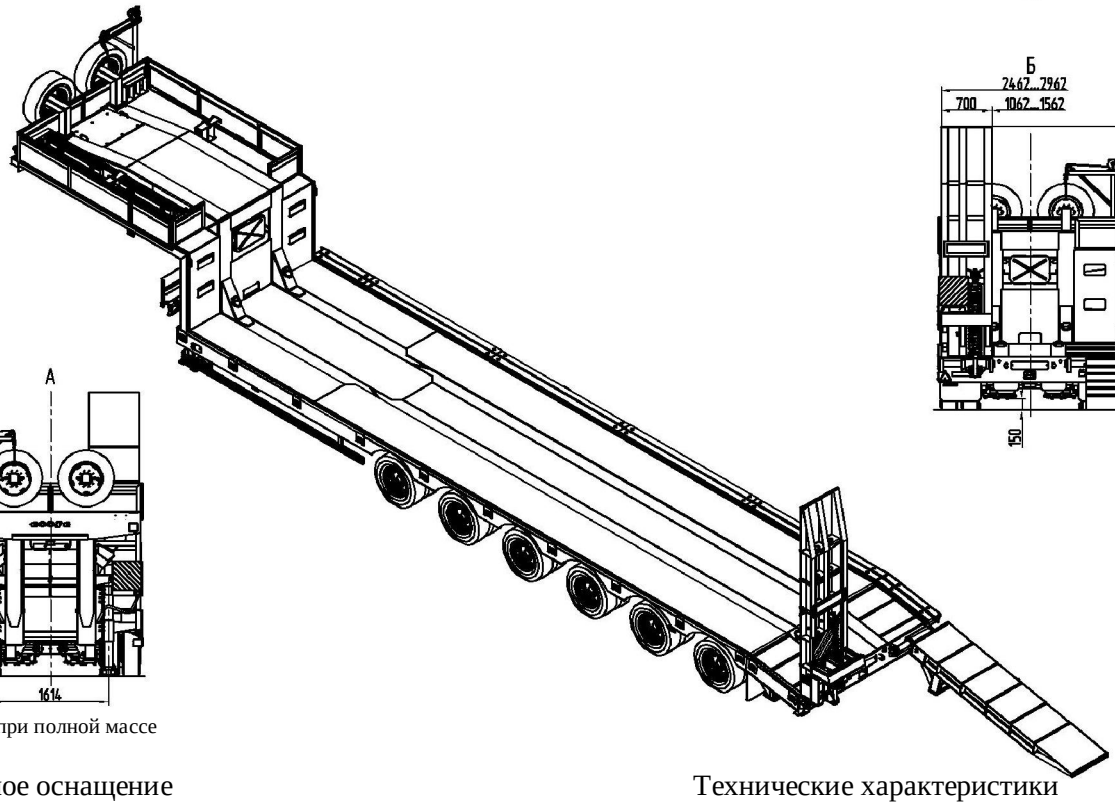

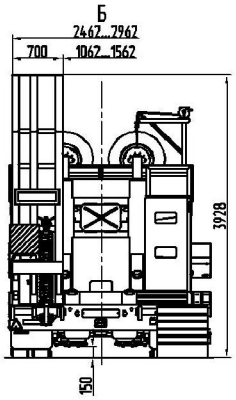

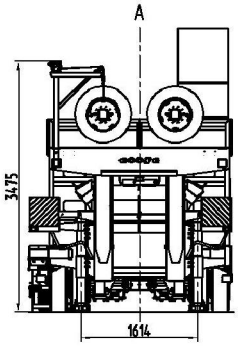

Размеры при полной массе

Стандартное оснащение

§ пневмопривод тормозов с EBS WABCO (Германия)
§ опорное устройство JOST (Германия)
§ подъемник запасных колес полуприцепа
§ кронштейны для укладки балок уширителей на гусаке
§ противооткатные упоры (SUER, Германия)
§ боковая защита, инструментальный ящик
§ дополнительные опоры для заезда техники
§ уширители выдвижные

Технические характеристики

Снаряженная масса, кг	18000
Масса груза, кг	73000
Полная масса, кг	91000
Нагрузка на шины, кг	66000
Нагрузка на седельно-сцепное устройство, кг	25000
Ширина платформы, мм	2530
Ширина платформы с уширителями, мм	3030
Подвеска / колесные оси	пневматическая BPW (Германия) 1, 2 и 3 неповоротные, 4, 5 и 6 поворотные самоустанавливающиеся
Шины / количество	235/75R17,5 / 24+2
Сцепной шкворень	3,5 дюйма JOST (Германия)