Generated by Foxit PDF Creator © Foxit Software
http://www.foxitsoftware.com For evaluation only.

Полуприцеп-тяжеловоз

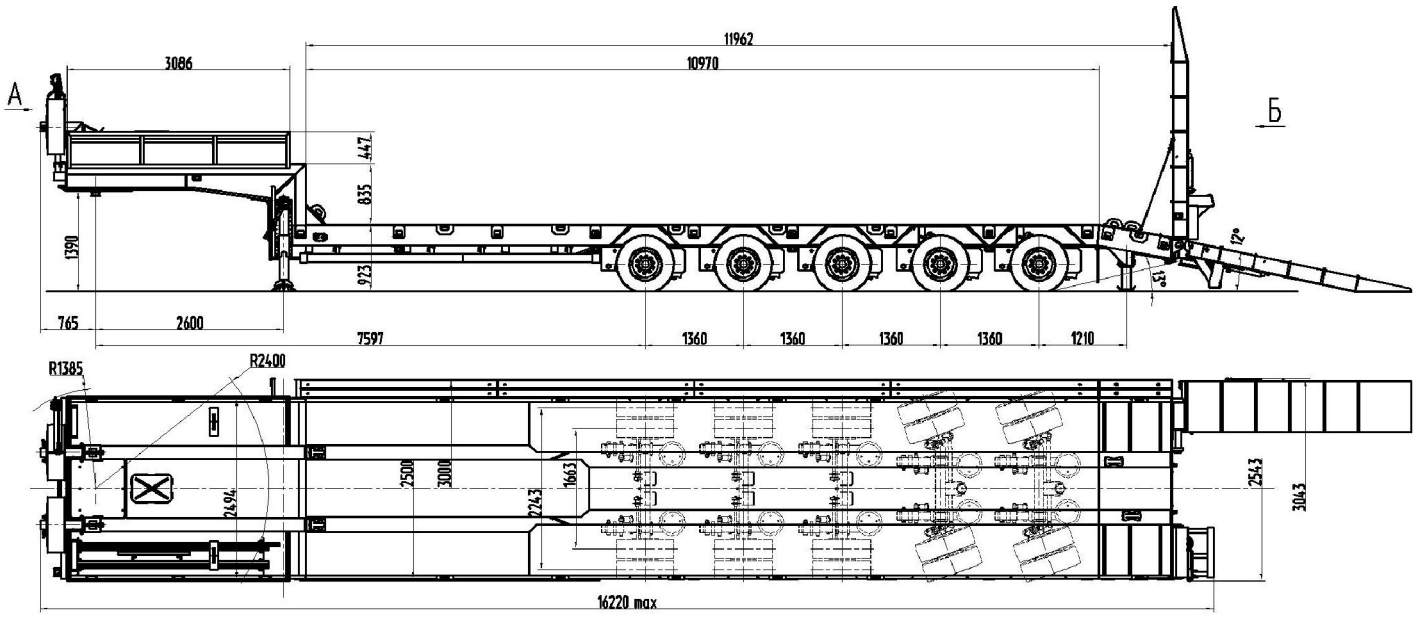

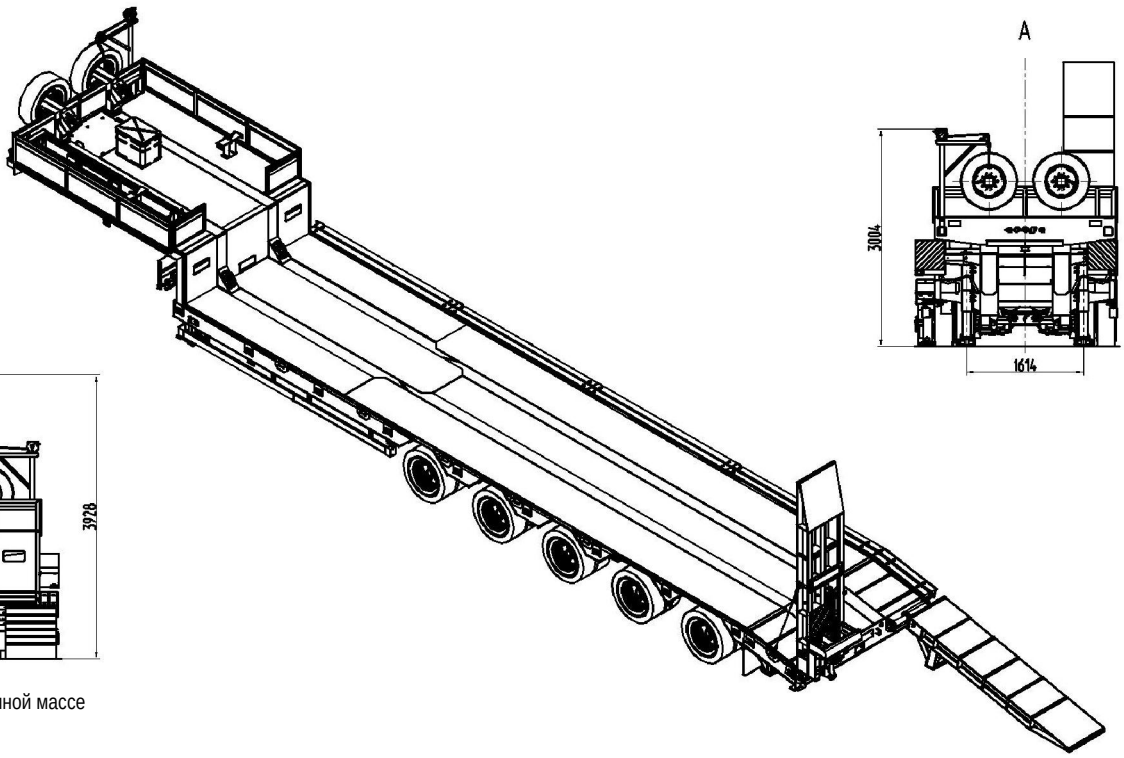

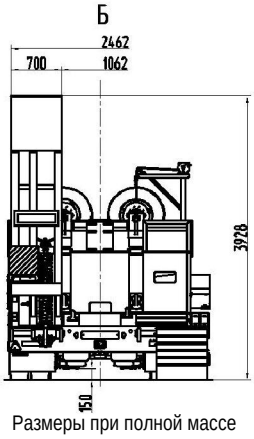

Размеры при полной массе

Технические характеристики

Снаряженная масса, кг	15300
Масса груза, кг	61700
Полная масса, кг	77000
Нагрузка на шины, кг	55000
Нагрузка на седельно-сцепное устройство, кг	22000
Ширина платформы, мм	2500
Ширина платформы с уширителями, мм	3000
Подвеска / колесные оси	пневматическая BPW (Германия) / 1, 2 и 3 неповоротные, 4 и 5 поворотные самоустанавливающиеся
Шины / количество	235/75R17,5 / 20+2
Сцепной шкворень	3,5 дюйма JOST или GF (Германия)
Стандартное оснащение	пневмопривод тормозов с EBS WABCO (Германия), опорное устройство JOST (Германия) подъемник запасных колес полуприцепа, уширители, кронштейны для укладки балок уширителей на гусаке, противооткатные упоры (SUER, Германия), боковая защита, инструментальный ящик, дополнительные опоры для заезда техники